Aufbauanleitung

Waschbeckenunterschrank

Artikel Nummer: 9856500

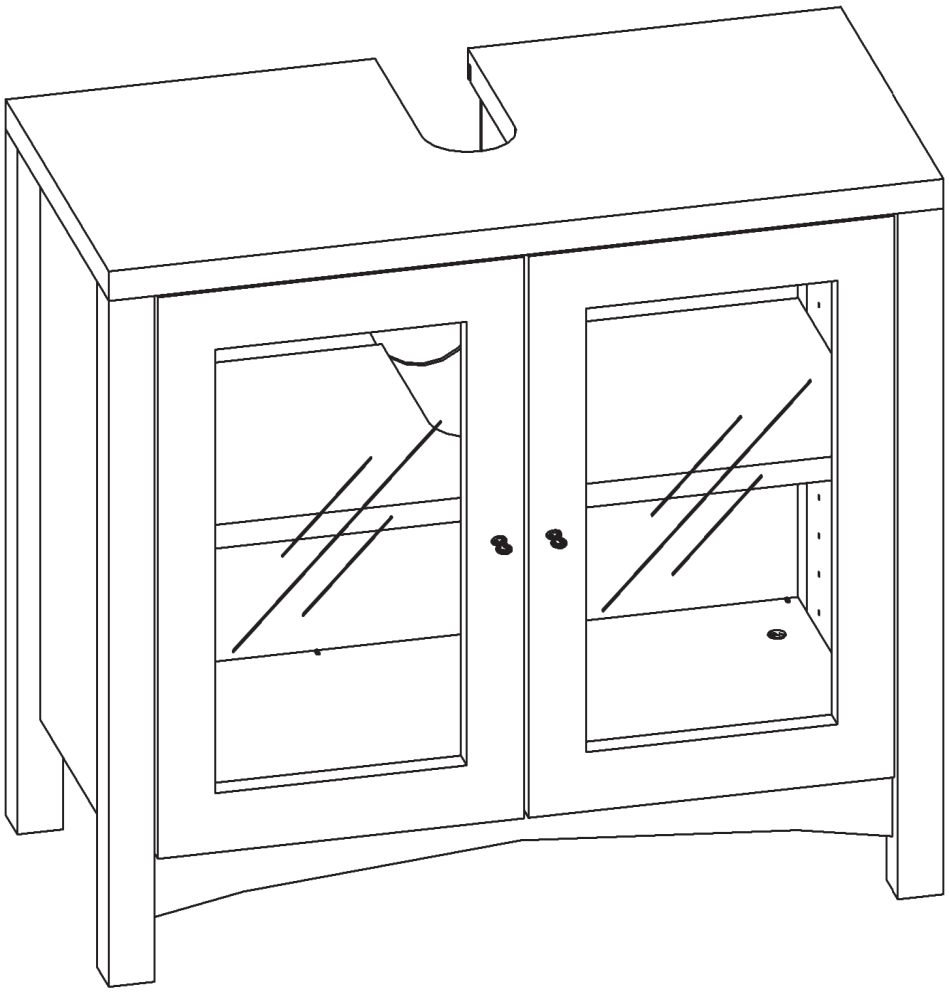

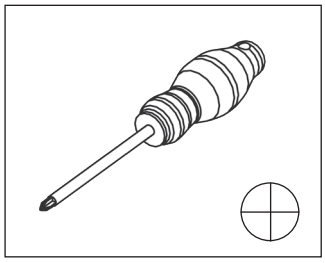

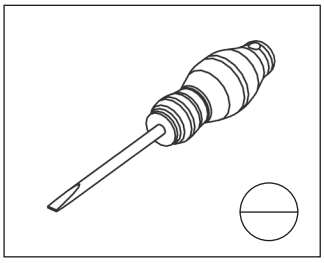

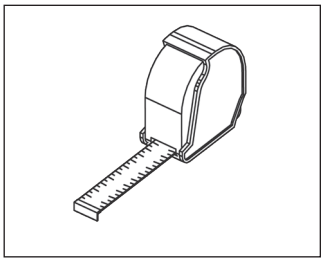

Waschbär:
Waschbär GmbH
Wöhlerstr. 4
79108 Freiburg
Deutschland

Kundenservice:

Deutschland:	Tel. 0761 70 77 89 20	Mo - Fr: 8.00 - 18.00 Uhr	waschbaer.de
Österreich:	Tel. +43 5574 251 10	Mo - Fr: 8.00 - 18.00 Uhr	waschbaer.at
Schweiz:	Tel. 0848 44 55 66	Mo - Fr: 9.00 - 17.00 Uhr	waschbaer.ch
Nederland:	Tel. 030 774 02 96	ma t/m vr: 9.00 - 17.00 uur	waschbaer.nl

Hersteller:
Firma Wielobranżowa Drewdom
Gatniki 16a
26-200 Końskie
Poland

Aufbauanleitung

Artikel Nummer: 9856500

Waschbeckenunterschrank

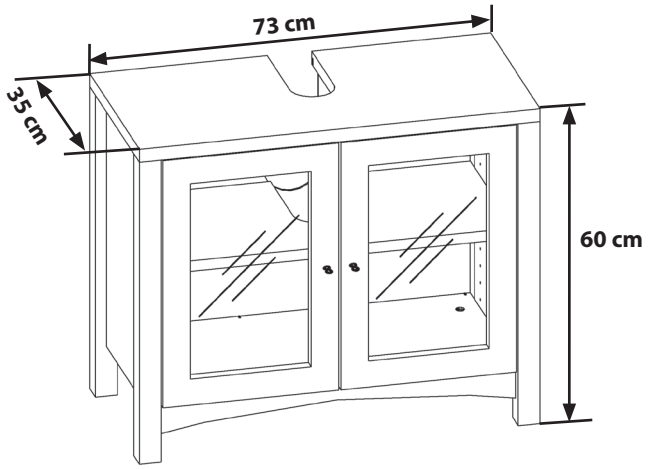

Zubehör

VS1 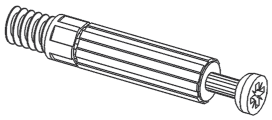 **4x**	KW4 **2x**	EX1 **8x**
GS5 16mm **2x**	BT1 **4x**	VS2 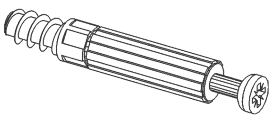 **4x**

1 **x1** (73x35x2cm)

2 **x1** (58x35x2cm)

3 **x1** (58x35x2cm)

4 **x1** (65x33x2cm)

5 **x1** (65x31x2cm)

6 **x1** (47,5x32x2cm)

7 **x1** (47,5x32x2cm)

8 **x1** (66,5x47,5x0,4cm)

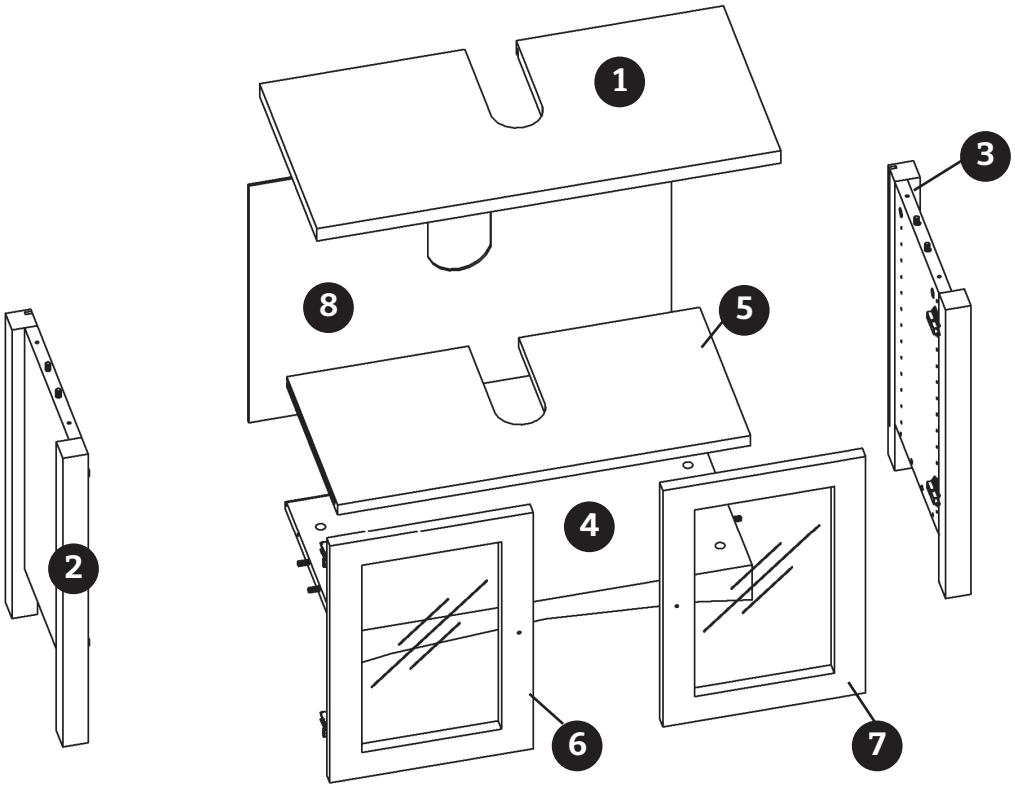

Waschbeckenunterschrank

1

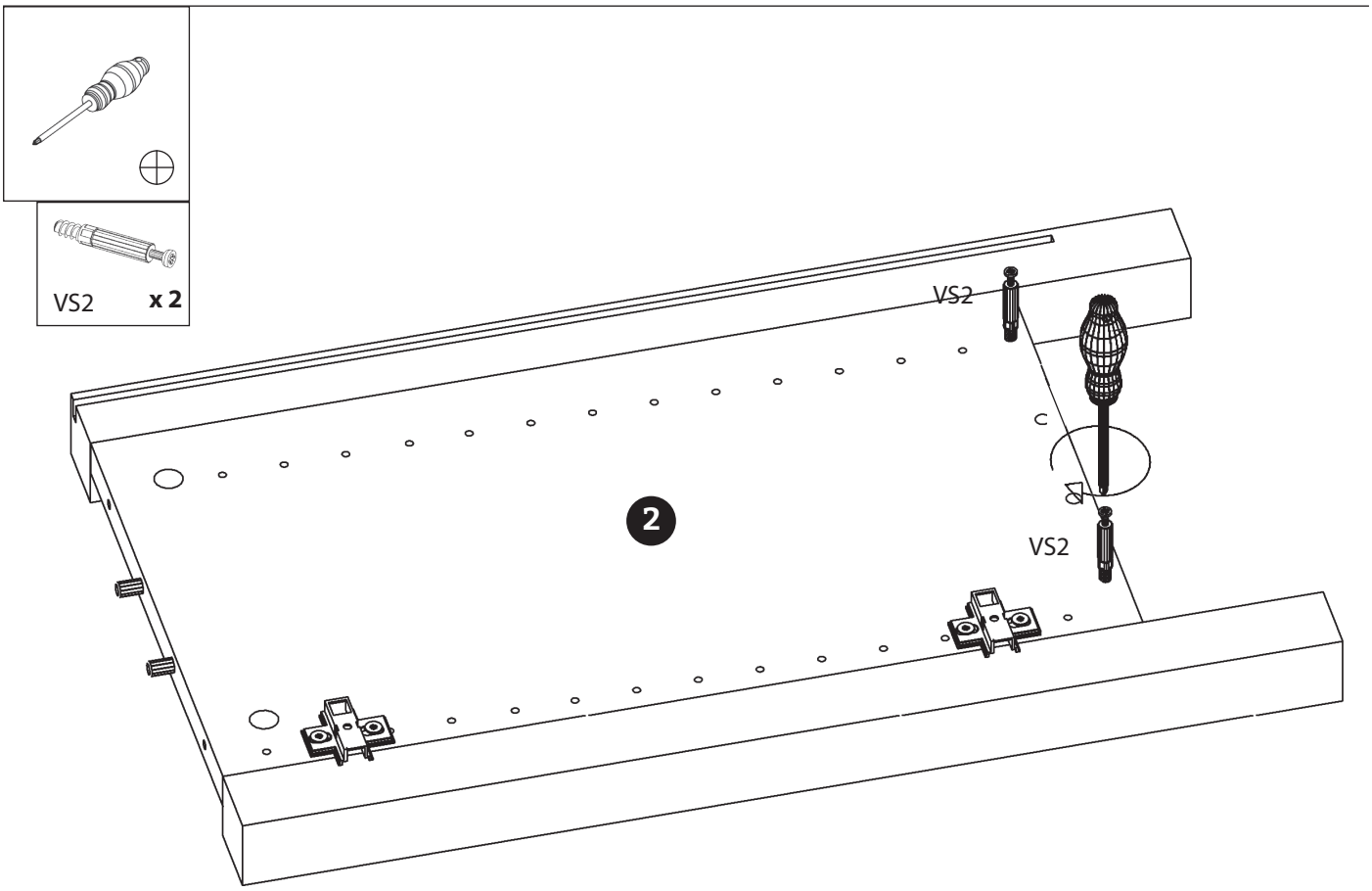

2

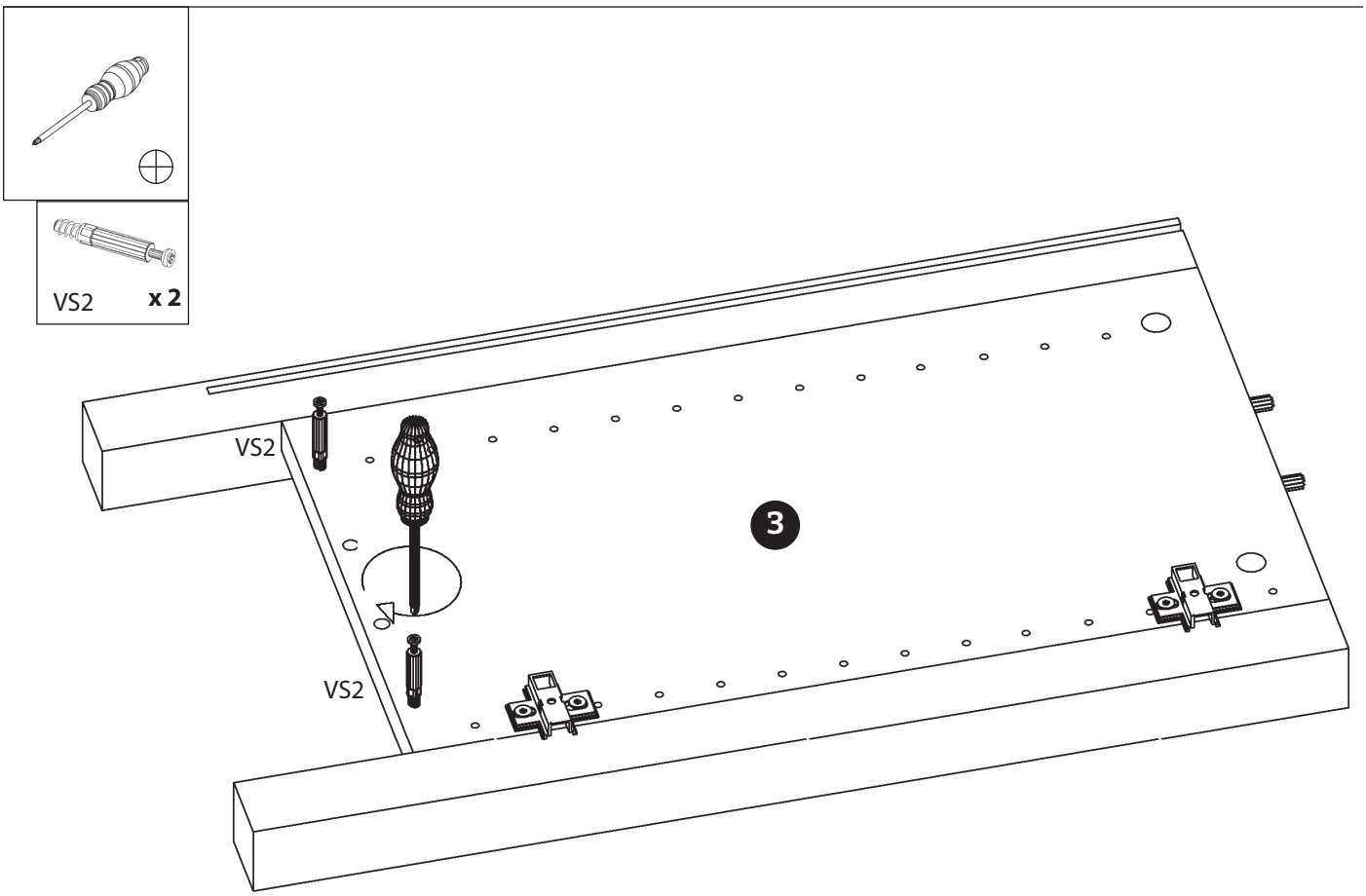

Waschbeckenunterschrank

3

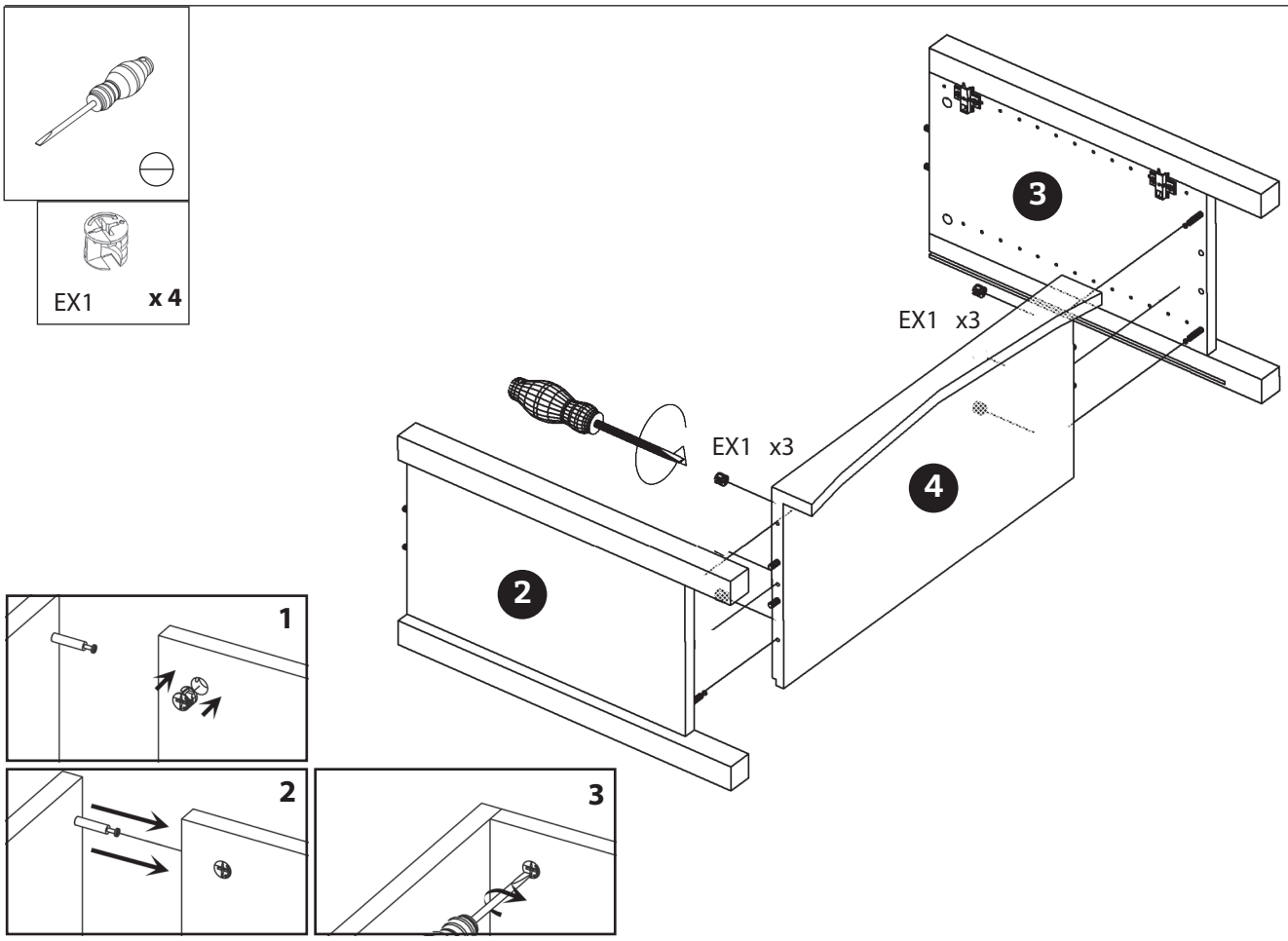

4

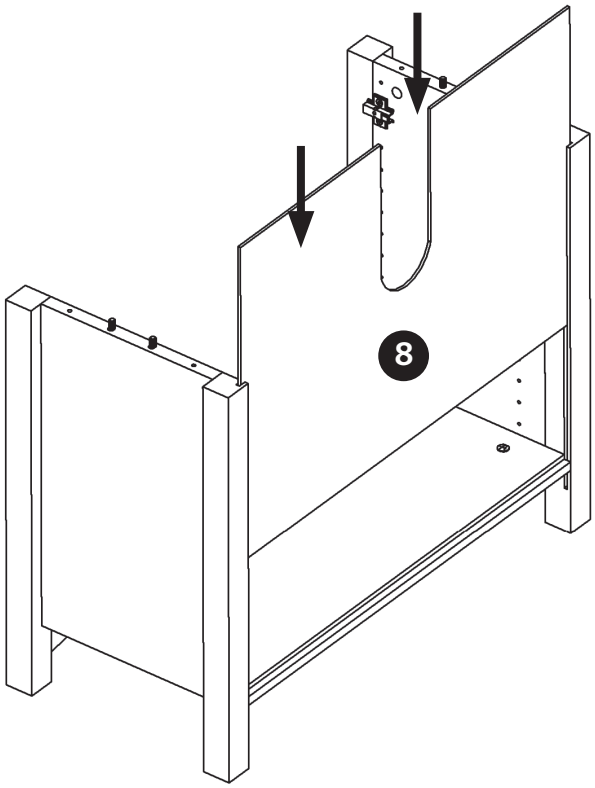

Waschbeckenunterschrank

5

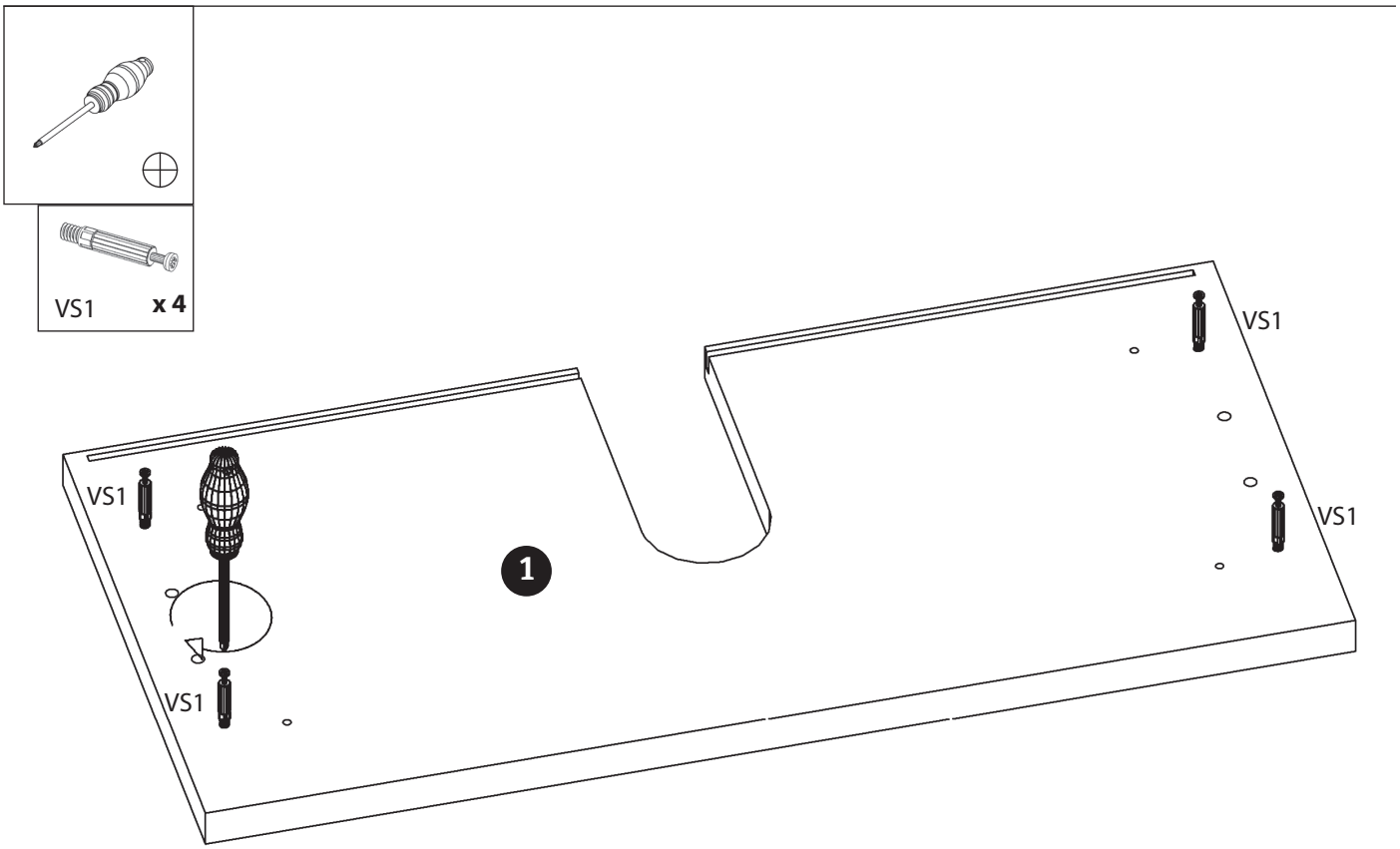

6

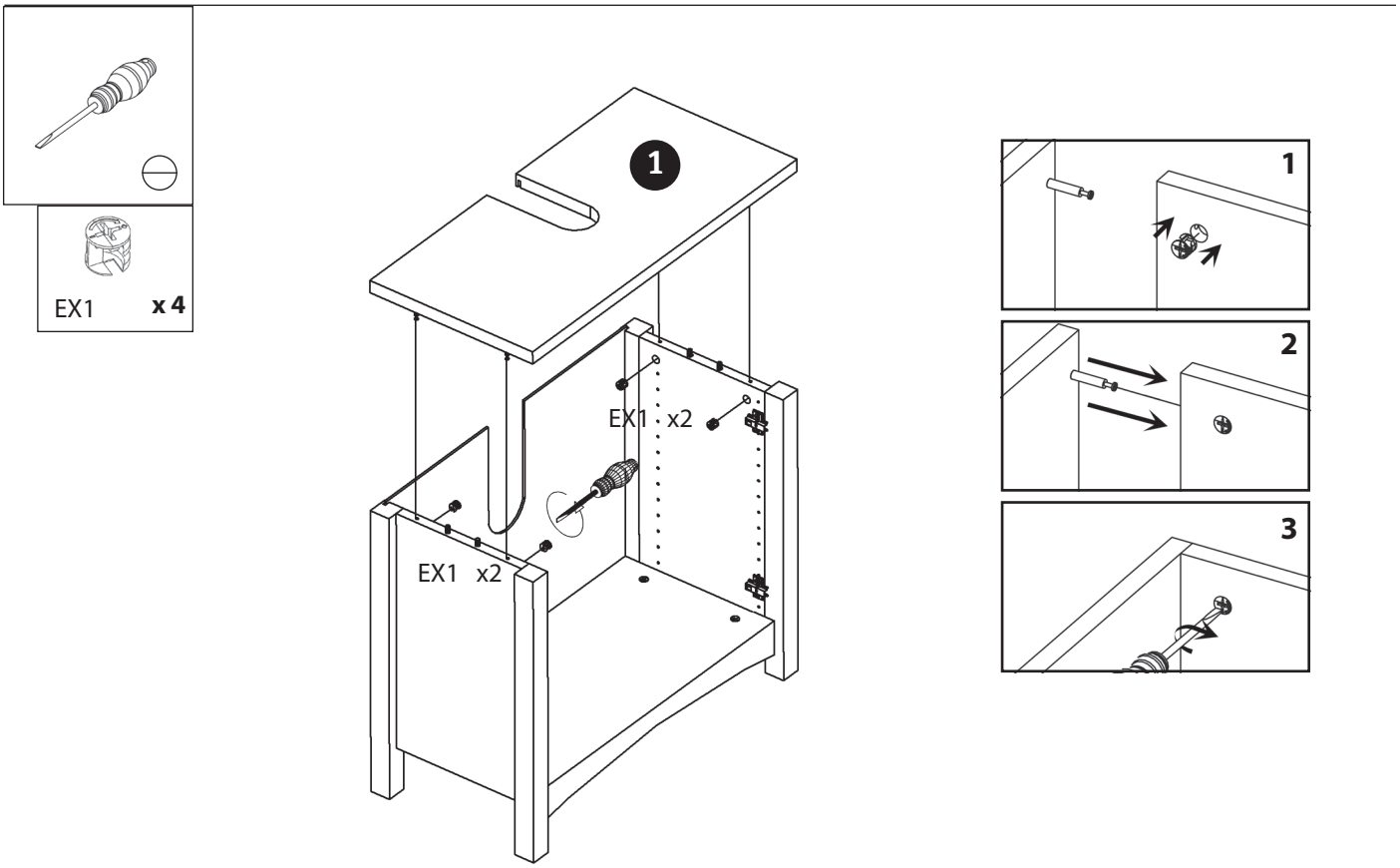

Waschbeckenunterschrank

8

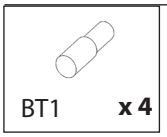

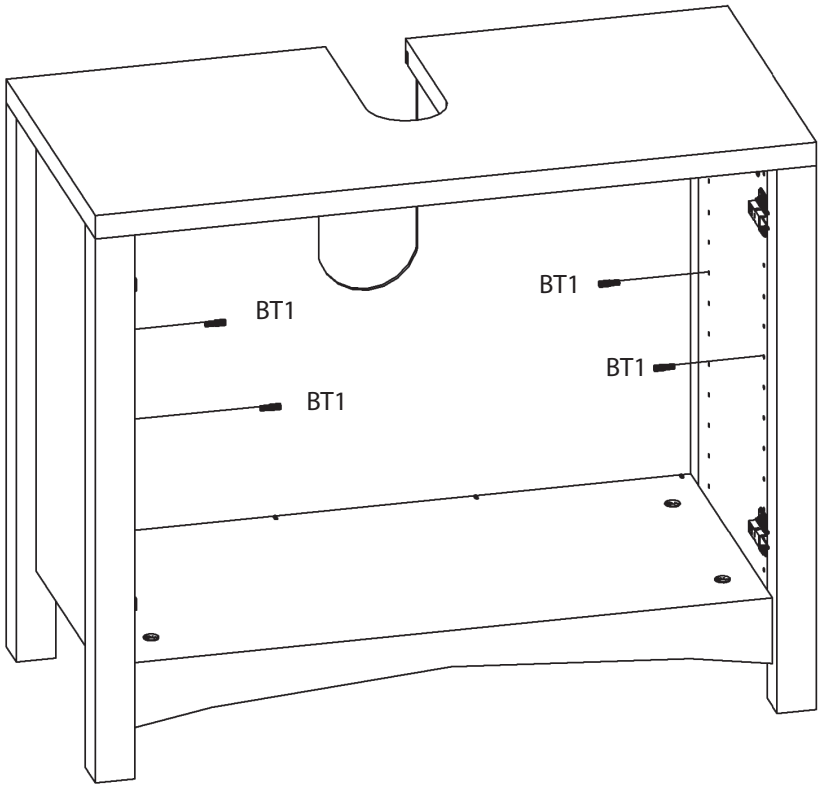

9

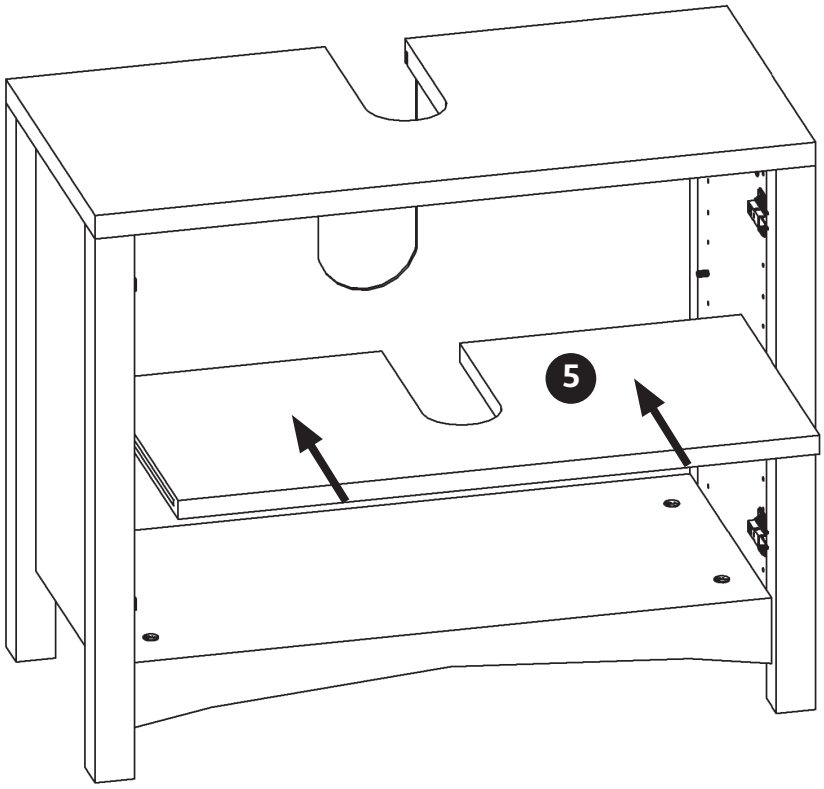

Waschbeckenunterschrank

10

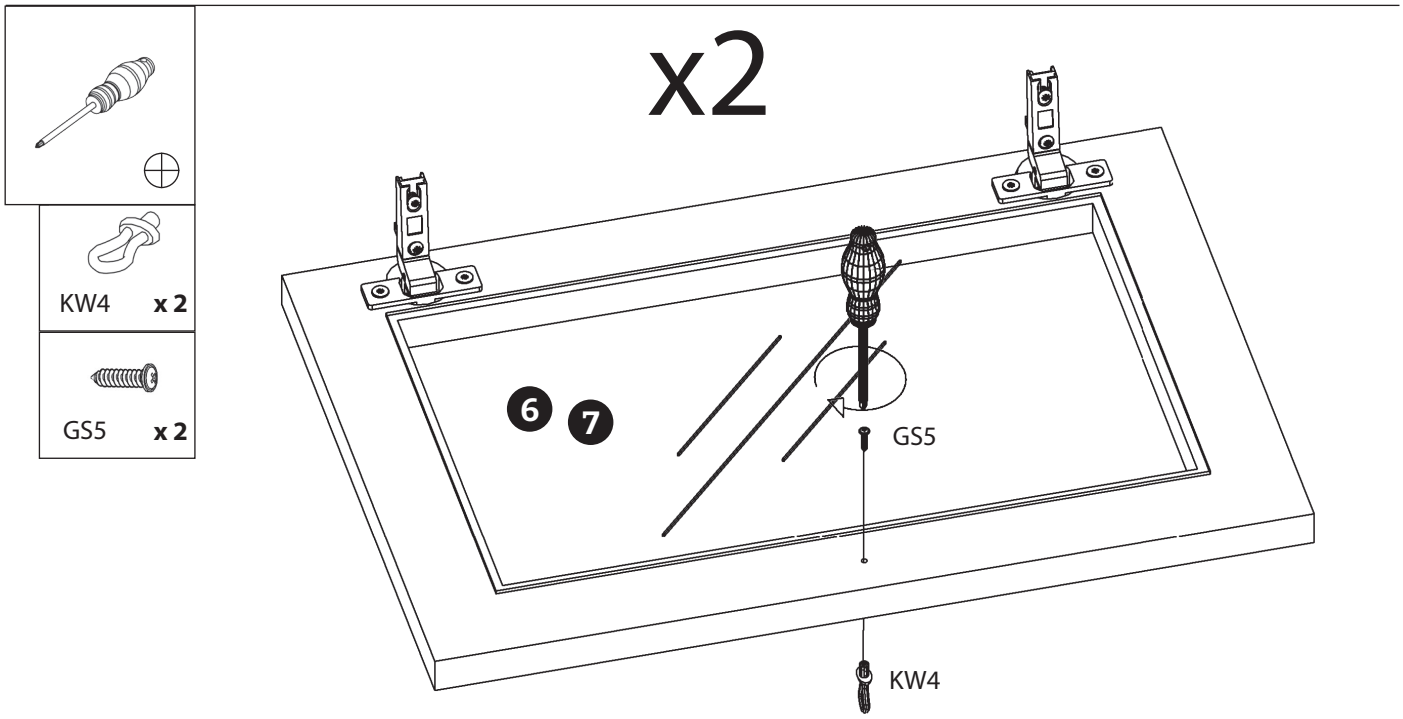

11

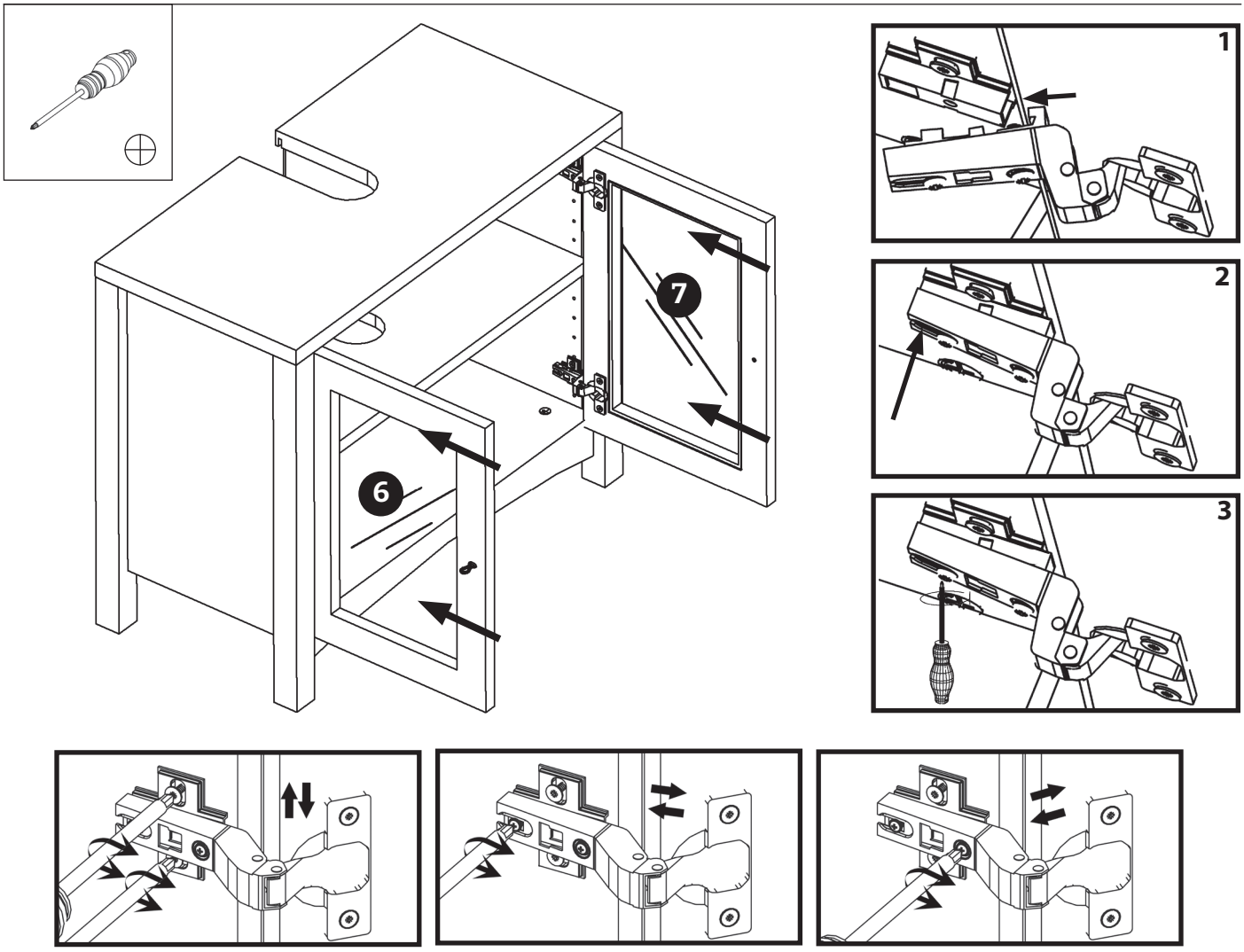
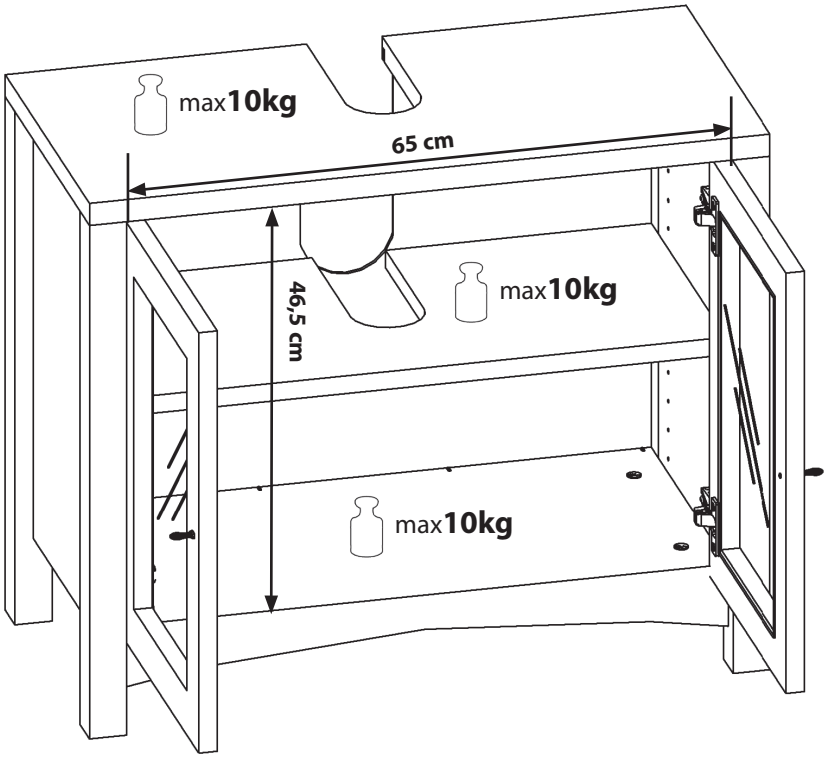
Waschbeckenunterschrank